LV SKM 15 sistem za klizna drvena plakarska vrata

15kg | Drvo 16mm 18mm | ±3mm

LV SKM 15 met.mehanizam-bež

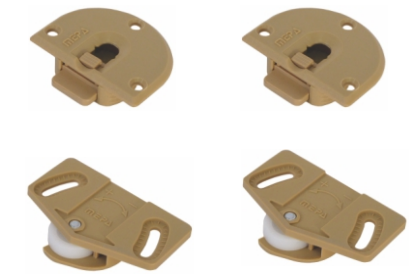

		šifra
set	bež	2100

LV SKM 15 met.mehanizam-braon

		šifra
set	braon	690

LV SKM 15 met.mehanizam-sivi

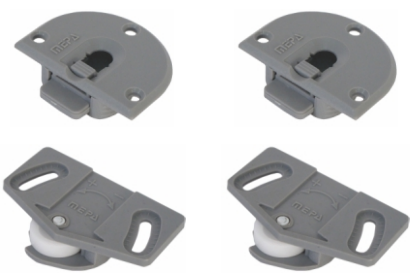

		šifra
set	sivi	2350

LV SKM 15-PVC šina-bež

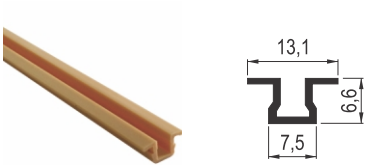

		šifra
2m	bež	2606
2,5m	bež	2608
3m	bež	2610

LV SKM 15-PVC šina-braon

		šifra
2m	braon	2613
2,5m	braon	2615
3m	braon	2617

LV SKM 15-PVC šina-siva

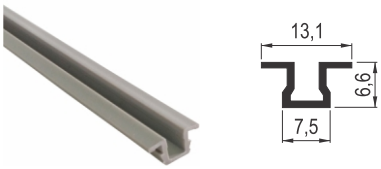

		šifra
2m	siva	2619
2,5m	siva	2621
3m	siva	2623
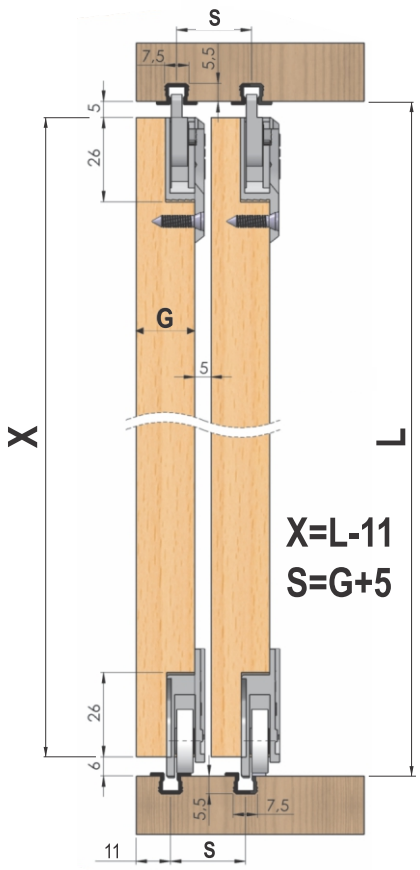
Tehnički crteži i prikaz montaže mehanizma